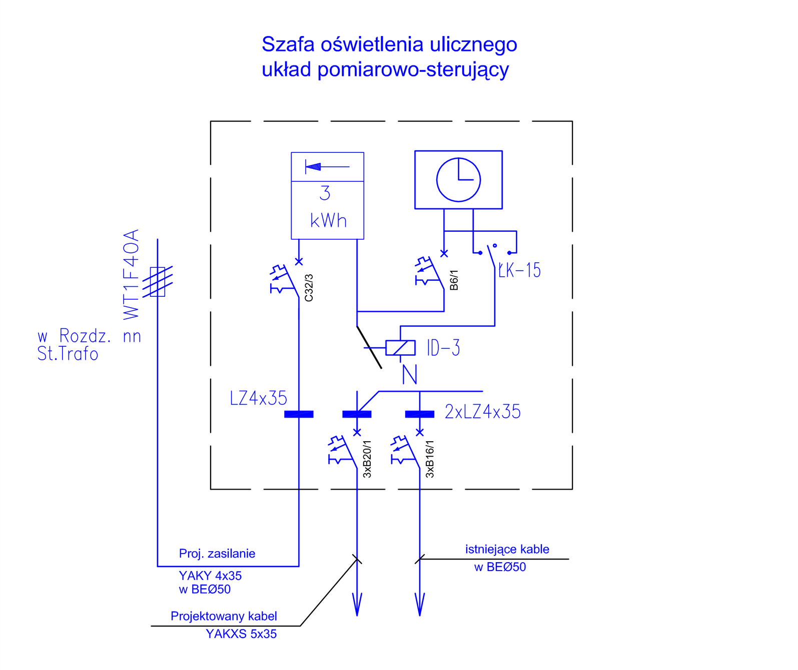

Temat opracowania:	Opracowanie koncepcji programowo-przestrzennej z elementami studium wykonalności na budowę infrastruktury technicznej pod przyszłe tereny inwestycyjne w południowej części miasta Jędrzejów		
Obiekt:	Oświetlenie uliczne		
Inwestor:	Gmina Jędrzejów ul. 11 Listopada 33a, 28-300 Jędrzejów	Skala:	NWS
Nazwa rysunku:	Schemat sterowania dla oświetlenia ulicznego	Data:	11.2015
Projektował:	tech. Krzysztof Krupiński nr upr.107/75	Nr rys.:	E-3
Sprawdził:	mgr inż. Hubert Krupiński nr upr.KL111/2001		

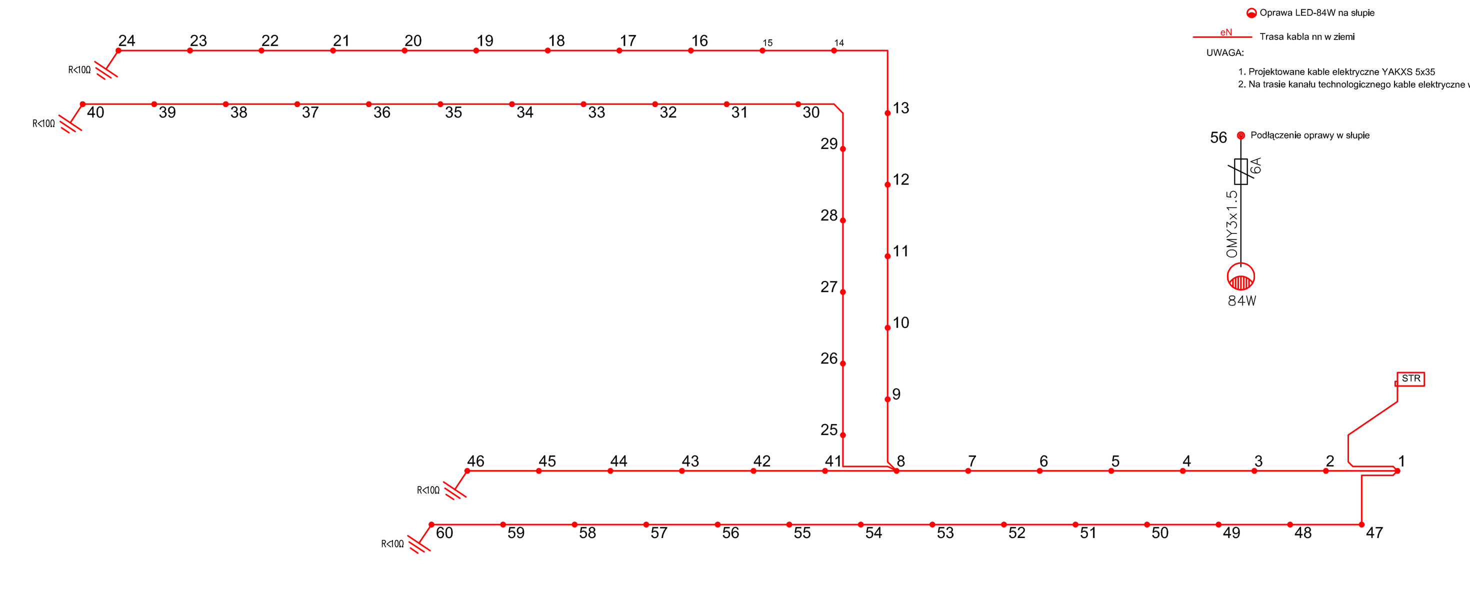

LEGENDA DO INSTALACJI ELEKTRYCZNYCH
56 Projektowany słup oświetleniowy aluminiowy
Numer słupa
Oprawa LED-84W na słupie
eN Trasa kabla nn w ziemi

UWAGA:
1. Projektowane kable elektryczne YAKXS 5x35
2. Na trasie kanału technologicznego kable elektryczne w kanale

Temat opracowania:	Opracowanie koncepcji programowo-przestrzennej z elementami studium wykonalności na budowę infrastruktury technicznej pod przyszłe tereny inwestycyjne w południowej części miasta Jędrzejów		
Obiekt:	Oświetlenie uliczne		
Inwestor:	Gmina Jędrzejów ul. 11 Listopada 33a, 28-300 Jędrzejów	Skala:	NWS
Nazwa rysunku:	Schemat instalacji elektrycznej dla oświetlenia ulicznego	Data:	11.2015
Projektował:	tech. Krzysztof Krupiński nr upr.107/75	Nr rys.:	E-2
Sprawdził:	mgr inż. Hubert Krupiński nr upr.KL111/2001		

LEGENDA:
- drogi
- opaska
- chodnik
- zjazdy
- zieleń
- przepusty pod zjazdami
- kanał technologiczny
- kanalizacja deszczowa

LEGENDA DO INSTALACJI ELEKTRYCZNYCH
56 Projektowany słup oświetleniowy aluminiowy
Numer słupa
Oprawa LED-74W na słupie
eN Trasa kabla nn w ziemi

UWAGA:
1. Projektowane kable elektryczne YAKXS 5x35
2. Na trasie kanału technologicznego kable elektryczne w kanale

Temat opracowania:	Opracowanie koncepcji programowo-przestrzennej z elementami studium wykonalności na budowę infrastruktury technicznej pod przyszłe tereny inwestycyjne w południowej części miasta Jędrzejów		
Obiekt:	Oświetlenie uliczne		
Inwestor:	Gmina Jędrzejów ul. 11 Listopada 33a, 28-300 Jędrzejów	Skala:	1:1000
Nazwa rysunku:	Plan instalacji elektrycznej dla oświetlenia ulicznego	Data:	11.2015
Projektował:	tech. Krzysztof Krupiński nr upr.107/75	Nr rys.:	E-1
Sprawdził:	mgr inż. Hubert Krupiński nr upr.KL111/2001		