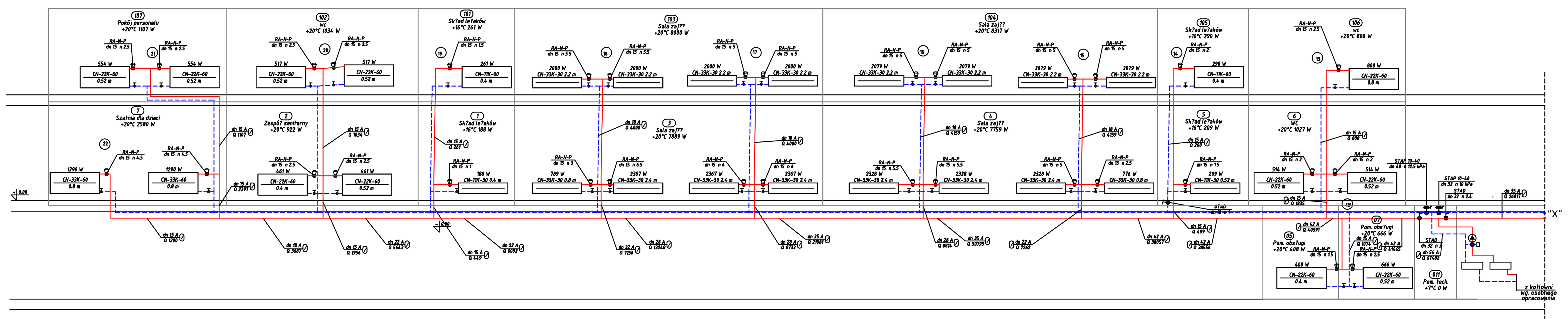

PROFIL	"PROFIL" P.P.U.H. INNOWACYJNE SYSTEMY GRZEWCZE Józefowski & Oleksik 42-200 Częstochowa, ul. Dekabrystów 33, paw.38					
Nazwa i adres obiektu budowlanego	Budynek Przedszkola nr 2 w Jędrzejowie ul. 11 listopada 113a					
Nazwa opracowania	P.B. termomodernizacji budynku Przedszkola nr 2 w Jędrzejowie ul. 11 listopada 113a - modernizacja instalacji c.o. wraz z kotłownią					
Przedmiot rysunku	Rozwinięcie instalacji c.o.-część II				Skala 1:50	Nr rys. 8
2315/13	Imię	Nazwisko	Specjalność	Nr upr. budowlanych	Data	Podpis
Opracował	TOMASZ	BIENIEK	instalacje sanitarne	-	03.2013	
Opracowała	JUDYTA	JUNG	instalacje sanitarne	-	03.2013	
Projektant	WIESŁAW	JÓZEFOWSKI	instalacje sanitarne	46/75/Kt	03.2013	
Sprawdzający	MIROSŁAW	OLEKSIK	instalacje sanitarne	UAN-VIII-7342/345/94 UAN-VIII-83861/43/86	03.2013	

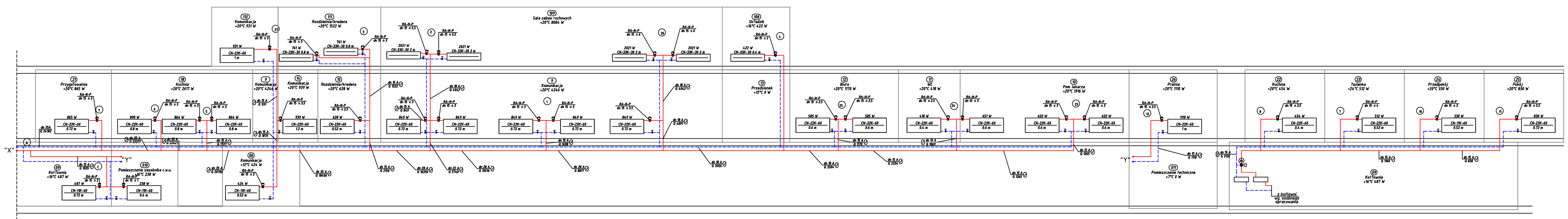

PROFIL	"PROFIL" P.P.U.H. INNOWACYJNE SYSTEMY GRZEWCZE Józefowski & Oleksik 42-200 Częstochowa, ul. Dekabrystów 33, paw.38					
Nazwa i adres obiektu budowlanego	Budynek Przedszkola nr 2 w Jędrzejowie ul. 11 listopada 113a					
Nazwa opracowania	P.B. termomodernizacji budynku Przedszkola nr 2 w Jędrzejowie ul. 11 listopada 113a - modernizacja instalacji c.o. wraz z kotłownią					
Przedmiot rysunku	Rozwinięcie instalacji c.o.-część I				Skala 1:50	Nr rys. 7
2315/13	Imię	Nazwisko	Specjalność	Nr upr. budowlanych	Data	Podpis
Opracował	TOMASZ	BIENIEK	instalacje sanitarne	-	03.2013	
Opracowała	JUDYTA	JUNG	instalacje sanitarne	-	03.2013	
Projektant	WIESŁAW	JÓZEFOWSKI	instalacje sanitarne	46/75/Kt	03.2013	
Sprawdzający	MIROSŁAW	OLEKSIK	instalacje sanitarne	UAN-VIII-7342/345/94 UAN-VIII-83861/43/86	03.2013	